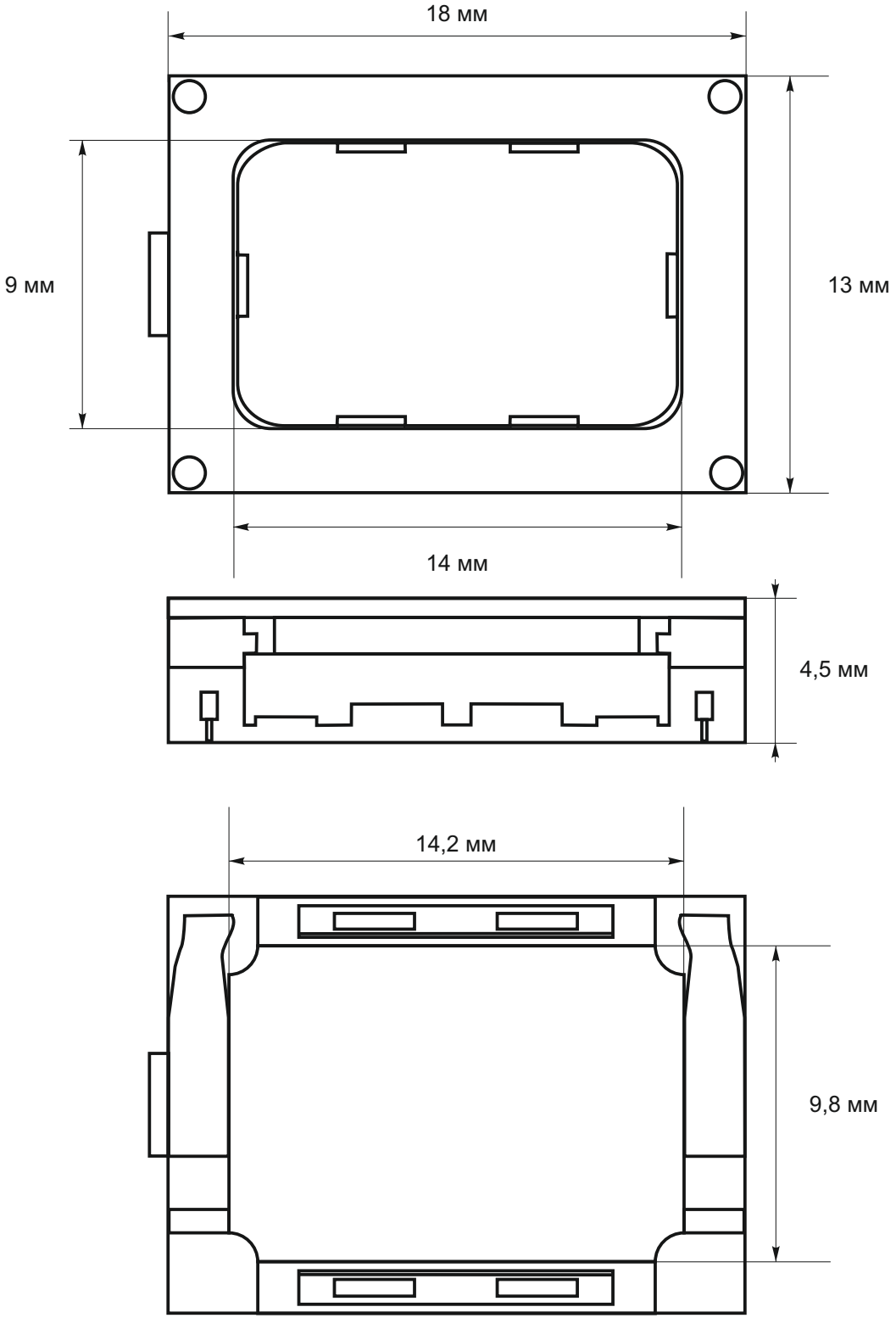
18 мм
9 мм
13 мм
14 мм
4,5 мм
14,2 мм
9,8 мм