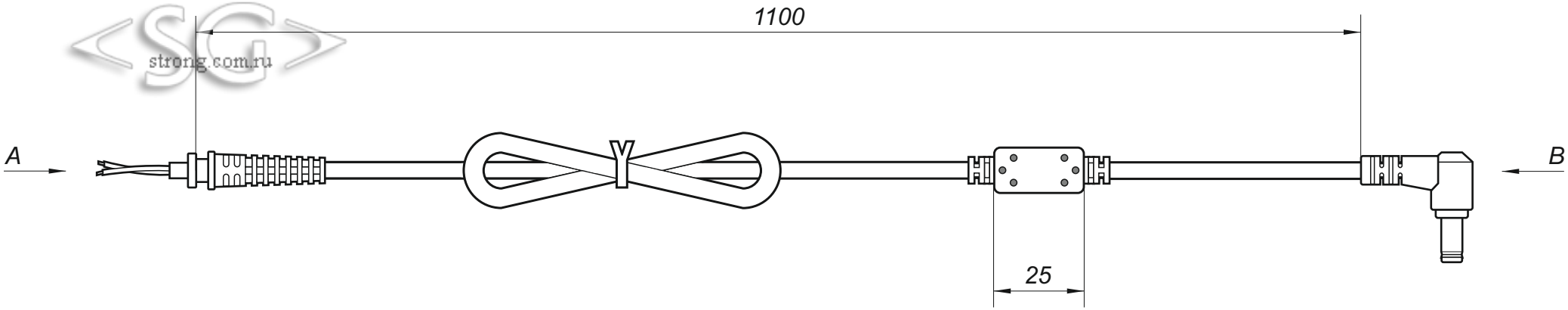

Вид A

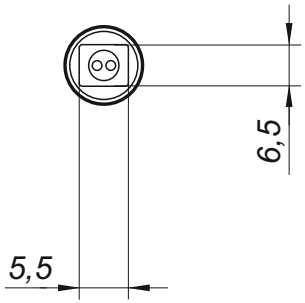

Вид B

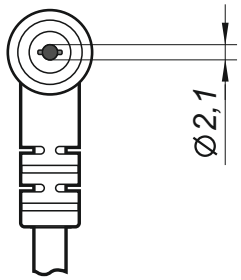

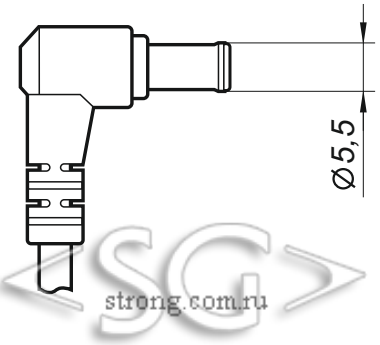

* все размеры даны в миллиметрах